Schnellverschluss DN400 / DN480 / DN500 / DN600 geflanscht

Zwischenflansch nach DIN 28125 PN10, DIN 2527 PN10 auf Anfrage

Dichtungsprinzip Typ C

Metallische Werkstoffe
1.4404 / 1.4435 / 1.4539 /
1.4571 / 2.4602 / andere

O-Ring-Werkstoffe
EPDM / FPM (Viton) /
FEP-umhüllt mit FPM (MVQ)-Kern
FFPM / andere

Oberflächengüte
produktberührt Ra <1.6µm
nicht produktberührt Ra <3.2µm
feinere Oberflächengüte auf Wunsch
lieferbar (auch elektropoliert)

Öffnungswinkel des Deckels
Standard: 110°
(auf Wunsch bis 180° möglich)

Schauglas
Borosilikatglas nach DIN 7080
zul. max. Temperatur 280°C

Schauglasdichtung
Gylon blau

Sicherheitsoptionen
Drehsperre, Näherungsschalter,
Druckwarneinrichtung, Pneum. Entriegelung

Lieferumfang
ohne Schrauben für die Befestigung
des Schnellverschlusses am Behälterstutzen,
ohne Dichtung unterhalb des Zwischeflansches

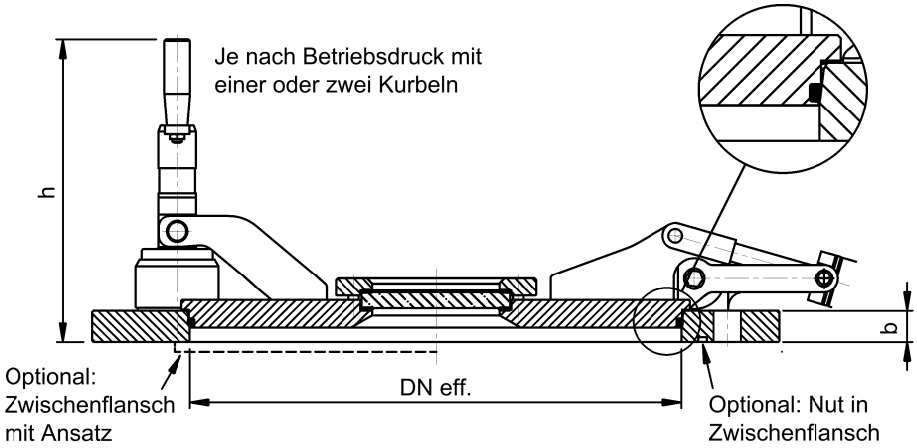

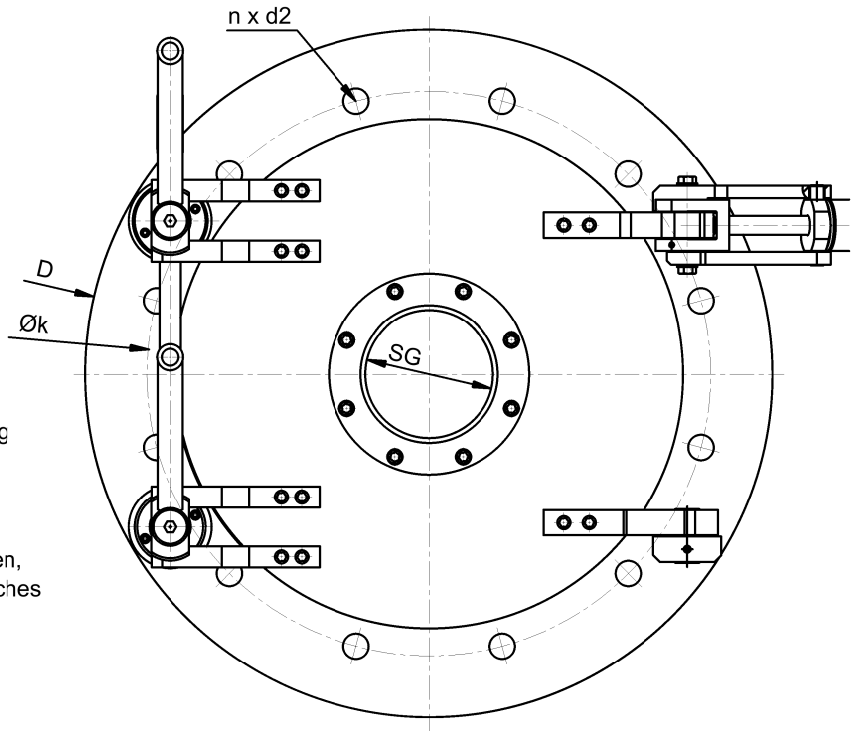

		DN400	DN480	DN500	DN600
Schauglas		geflanscht	geflanscht	geflanscht	geflanscht
ØSG (lichte Weite)	mm	150	150	150	150
zul. Betriebsdruck 1)	bar	-1 ... 6	-1 ... 6	-1 ... 6	-1 ... 6
DN eff.	mm	400	467	500	600
b	mm	39	39	39	39
D	mm	645	758	758	845
h	mm	~292	~372	~372	~372
n x d2	mm	6 x 30	10 x 30	10 x 30	12 x 30
Øk	mm	Auf Anfrage	620	620	680

1) = zulässiger Betriebsdruck bei Betriebstemperatur -20°C ... 250°C

Bündtenweg 34
CH-4434 Hölstein

Telefon : ++41 (0)61 951 13 75
Fax : ++41 (0)61 951 13 76
Email : info@air-jet.ch
Website : www.air-jet.ch

AJ.SV400.5.12.0

	Datum	Name
Bearb.	22.04.2014	DaMu