Schnellverschluss DN250 / DN300 geflanscht

Zwischenflansch nach DIN 2527 PN10

Dichtungsprinzip Typ A

Metallische Werkstoffe
1.4404 / 1.4435 / 1.4539 /
1.4571 / 2.4602 / andere

O-Ring-Werkstoffe
EPDM / FPM (Viton) /
FEP-umhüllt mit FPM (MVQ)-Kern
FFPM / andere

Oberflächengüte
produktberührt Ra <1.6µm
nicht produktberührt Ra <3.2µm
feinere Oberflächengüte auf Wunsch
lieferbar (auch elektropoliert)

Öffnungswinkel des Deckels
Standard: 110°
(auf Wunsch bis 180° möglich)

Schauglas
Borosilikatglas nach DIN 7080
zul. max. Temperatur 280°C

Schauglasdichtung
Gylon blau

Sicherheitsoptionen
Drehsperre, Näherungsschalter

Lieferumfang
ohne Schrauben für die Befestigung
des Schnellverschlusses am Behälterstutzen,
ohne Dichtung unterhalb des Zwischeflansches

Abnahme
Swiss TS (CE1253), TÜV

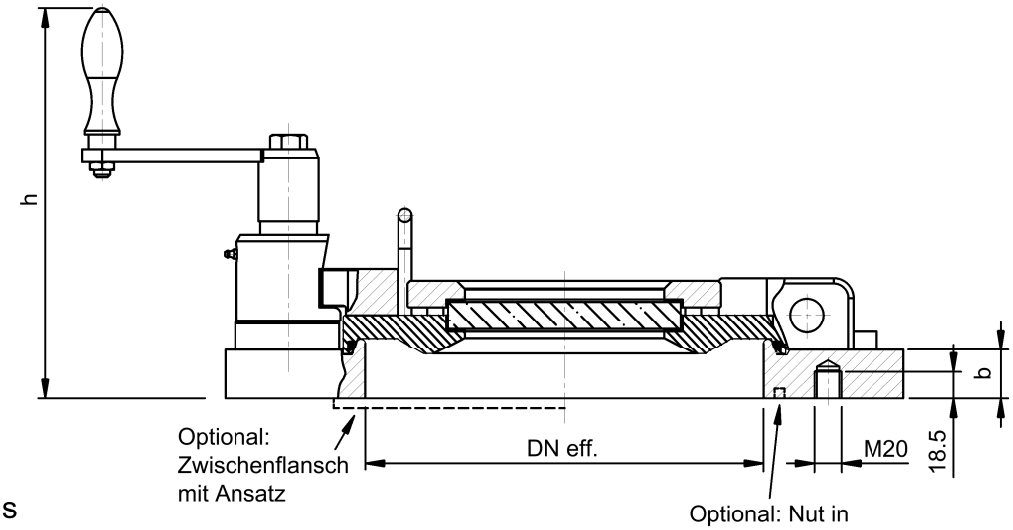

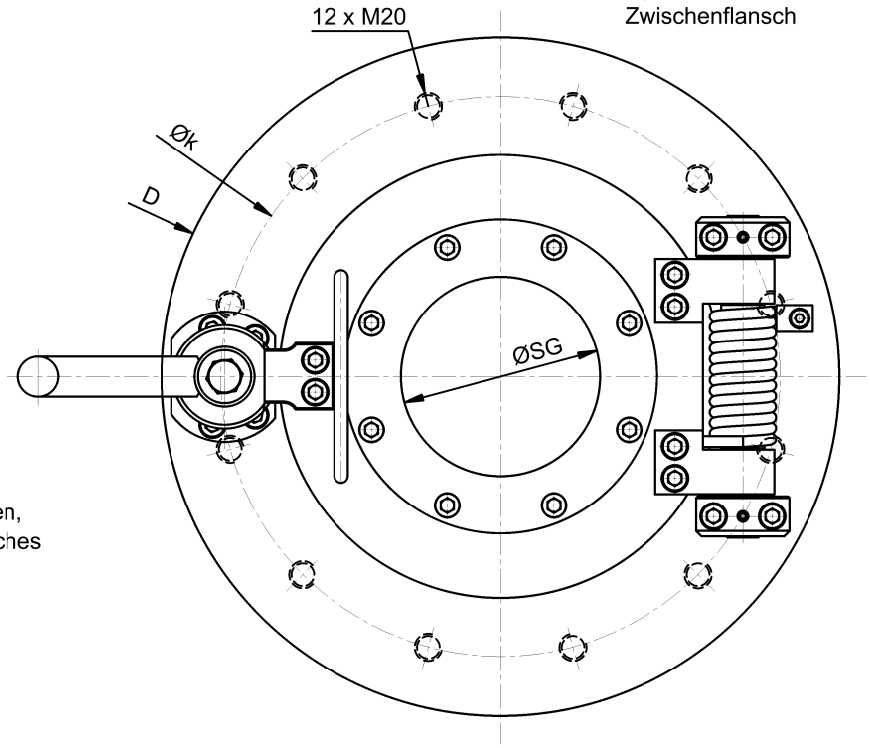

		DN250		DN300	
Schauglas		geflanscht	metallver-schmolzen	geflanscht	metallver-schmolzen
ØSG (lichte Weite)	mm	125		150	
zul. Betriebsdruck 1)	bar	-1 ... 6		-1 ... 6	
DN eff.	mm	250		300	
b	mm	30		30	
D	mm	450		510	
h	mm	~292		~292	
Øk	mm	350		400	

1) = zulässiger Betriebsdruck bei Betriebstemperatur -20°C ... 250°C

Bündtenweg 34
CH-4434 Hölstein

Telefon : ++41 (0)61 951 13 75
Fax : ++41 (0)61 951 13 76
Email : info@air-jet.ch
Website : www.air-jet.ch

AJ.SV250.5.10.0

	Datum	Name
Bearb.	22.04.2014	DaMu